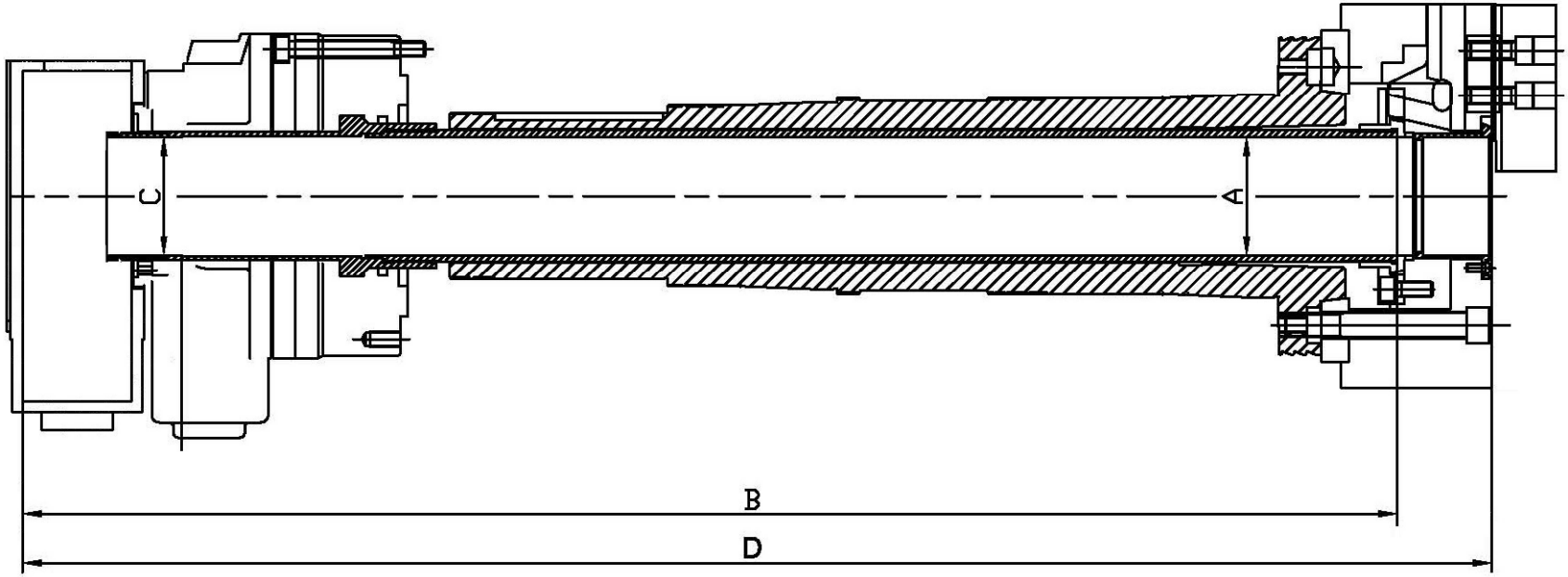

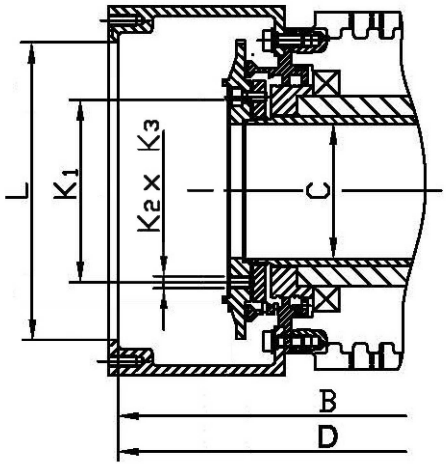

A = Ø _____ Innendurchmesser Zugrohr C = Ø _____ Innendurchmesser Zylinder (Passung)	Maschine _____ Spannzylindertyp _____
K_1= Ø _____ Bohrkreis K_2= _____ Anzahl der Bohrungen K_3= M _____ Bohrkreis-Gewinde	L = Ø _____ freier Innendurchmesser B = _____ Gesamtlänge (Zugrohr + Zylinder) D = _____ Gesamtlänge

Ce dessin, respectivement ce document, demeure la propriété de SAMSYS. Toute cession, copie ou utilisation abusive est punissable en vertu des dispositions légales applicables.

Diese Zeichnung, bzw. dieses Schriftstück ist Eigentum der Firma SAMSYS. Jede mindestbeschäftigte Weitergabe, Vervielfältigung oder Verwendung ist nach den gesetzlichen Bestimmungen strafbar.

This drawing respectively this document is property of SAMSYS. Any wrongful passing on, duplicating or utilization is punishable in accordance with statutory provisions.